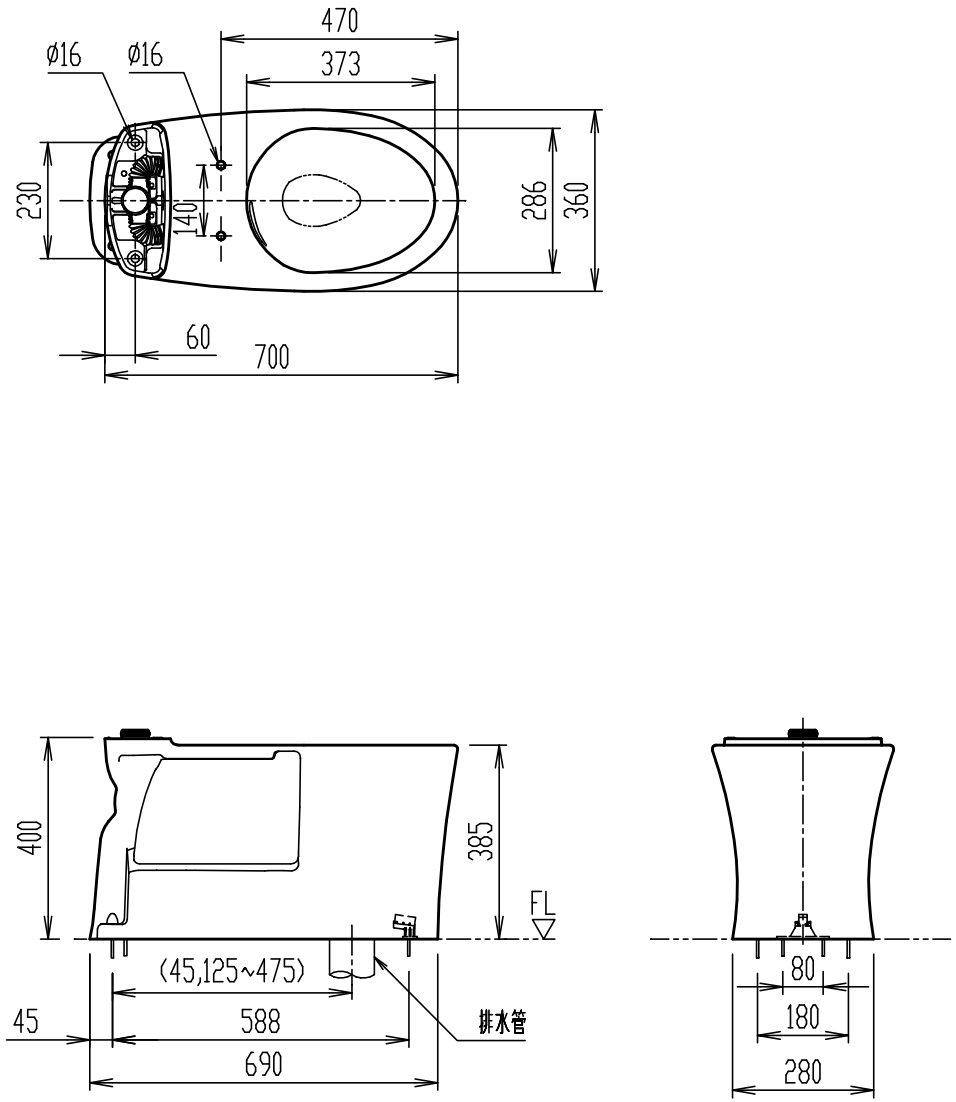

＊（　）内は、参考寸法。
＊ 陶器寸法許容差はJIS A5207に準ずる。

YBC-Z30H

洋風タンク密結防露便器

器具明細

品番	品名	数
YBC-Z30H	便器セット	1

縮尺	製図	釜山	検図	磯崎	備考	
1:15	図番	XT-CZ30-0025B				
日付						
2022.07.25	株式会社 LIXIL					