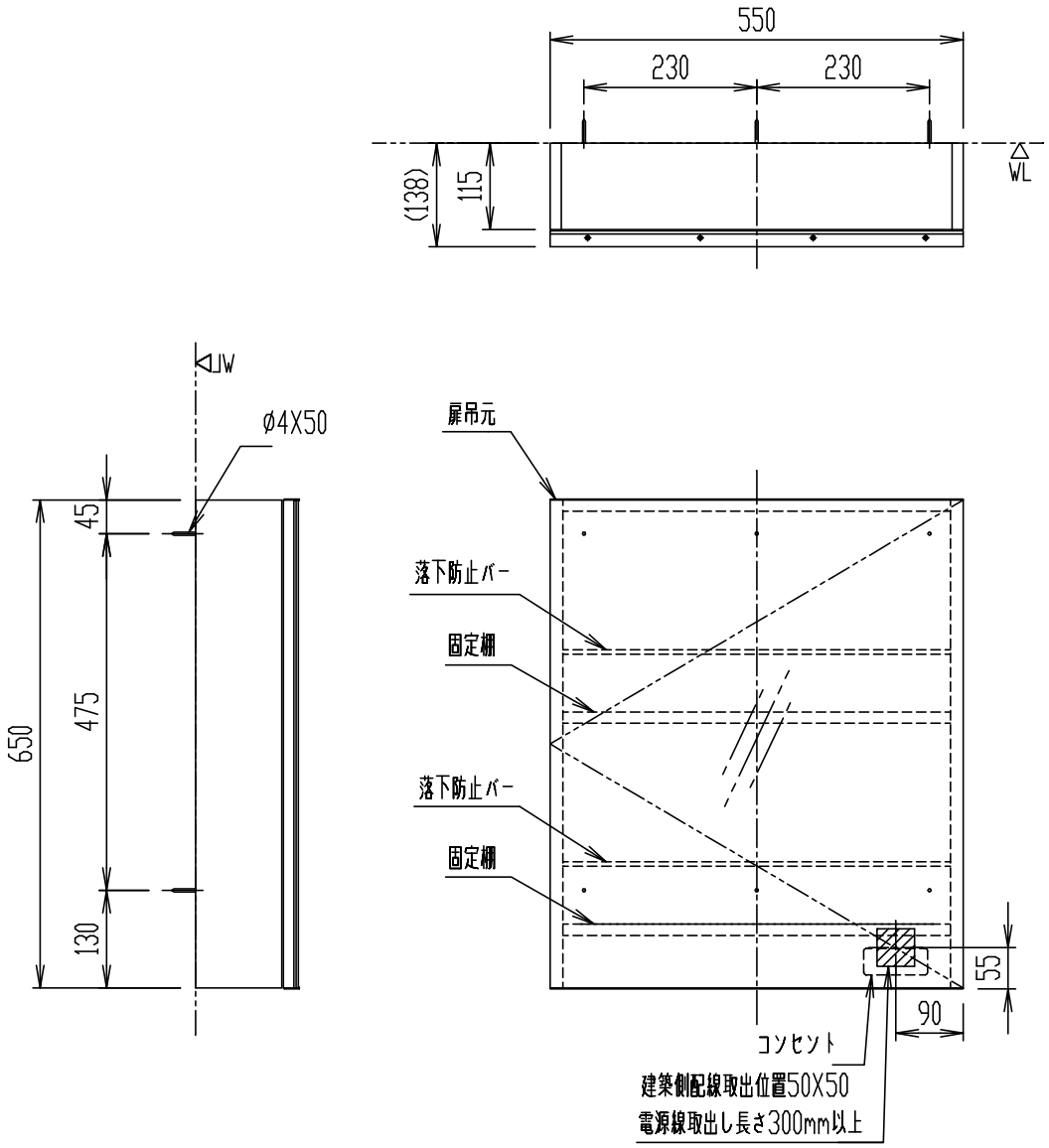

＊（　）内は、参考寸法。

TSF-D123PL

ミラーキャビネット

器具明細

品　番	品　名	数
TSF-D123PL	ミラーキャビネット	1

＊ 事前に施工説明書・設計用図面集・総合カタログ・商品情報サイト「ビズリク」などで補強詳細内容をご確認ください。
＊ 電源の接続は直結式のみです。あらかじめ電気配線(AC100V)を用意してください。
＊ 補強木ねじ込み深さ30mm以上。

＊ 左仕様(扉左吊元、コンセント右)。

縮　尺	製図	桑山	検図	磯崎	備考	
1:10	図番	XA-TSFD123-0002F				
日　付						
2018.09.08	株式会社 LIXIL					