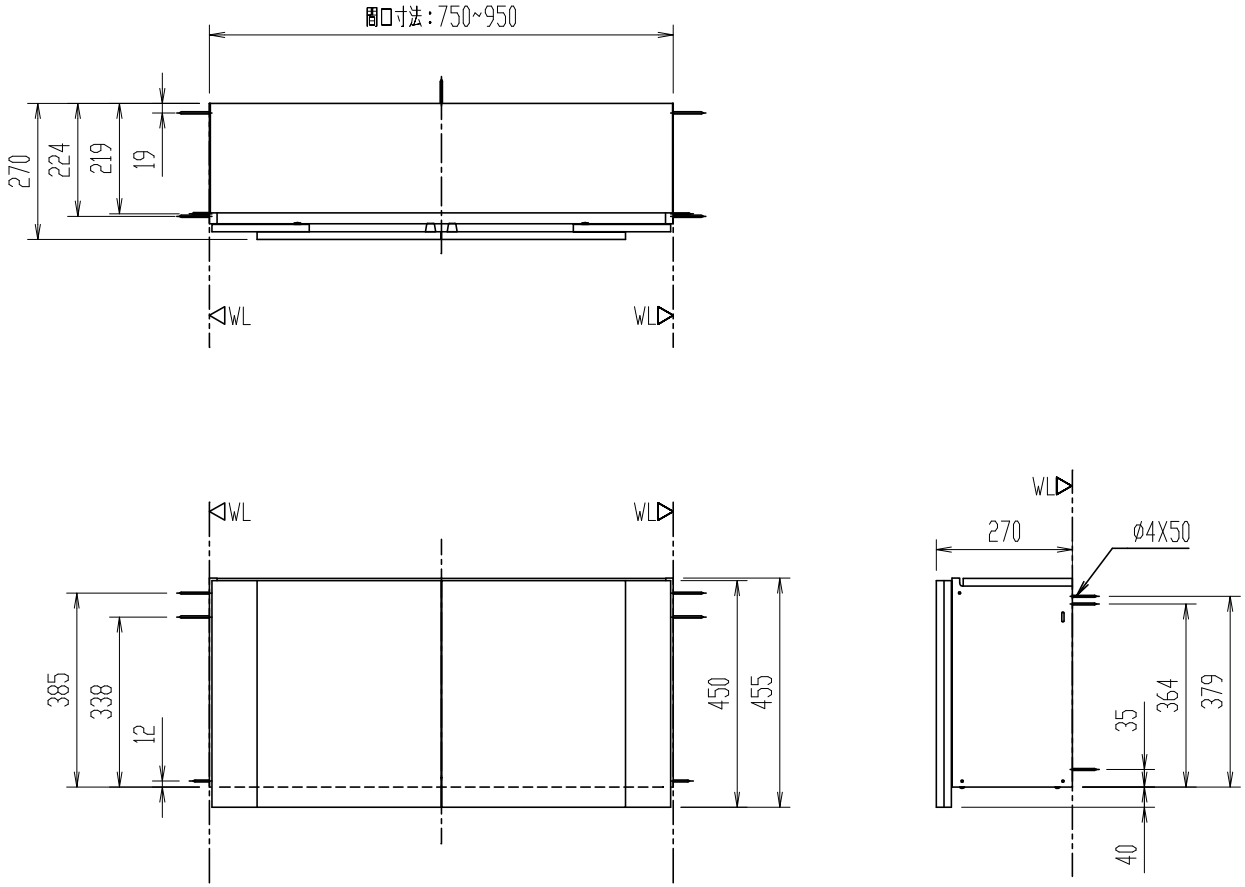

TSF-415

アッパーキャビネット

器具明細

品番	品名	数
TSF-415	アッパーキャビネット	1

＊ 補強木ねじ込み深さ30mm以上。

縮尺	製図	釜山	検図	磯崎	備考	
1:15	図番	XA-TSF415-0001B				
日付						
2019.11.19	株式会社 LIXIL					