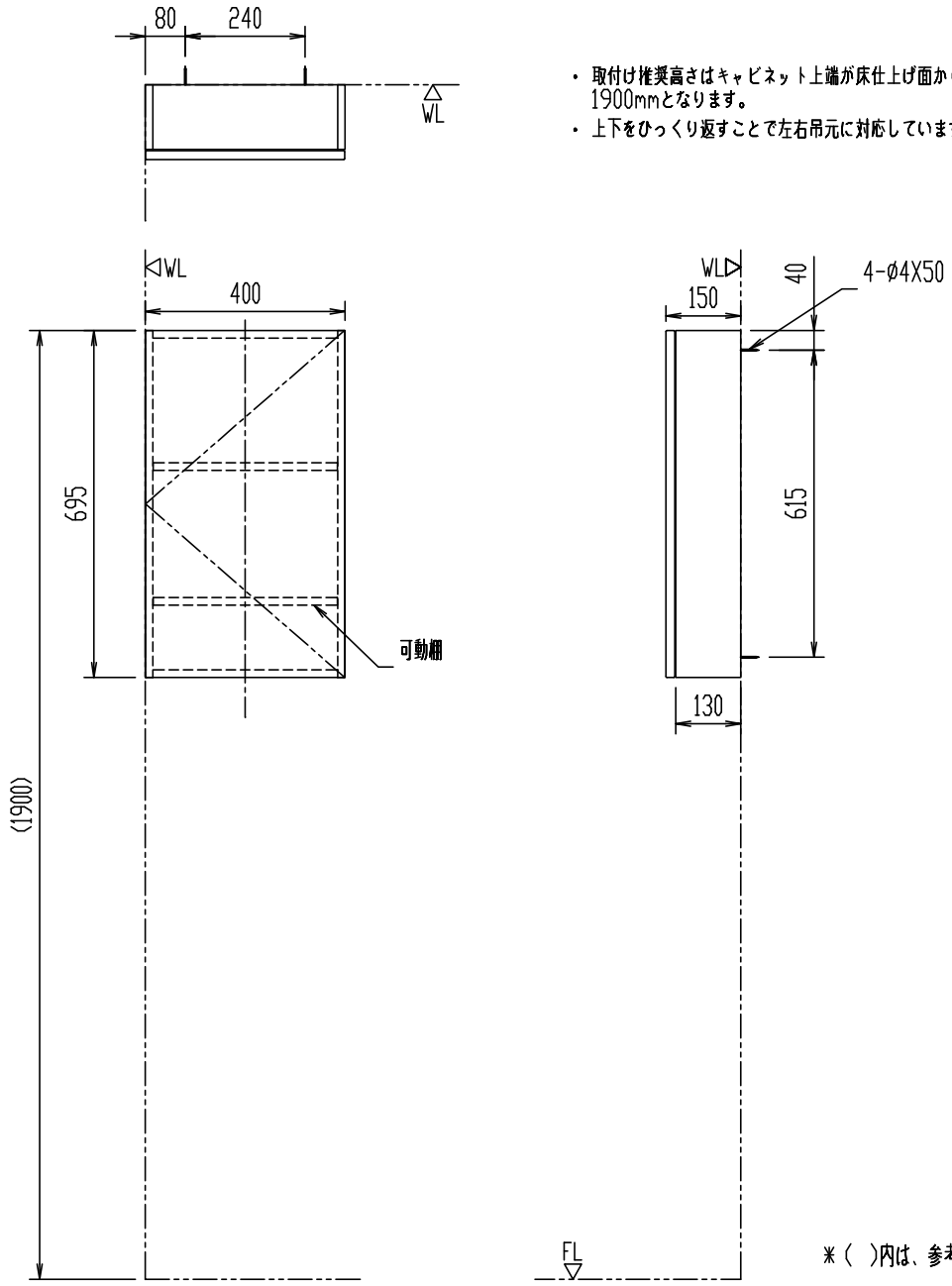

・取付け推奨高さはキャビネット上端が床仕上げ面から1900mmとなります。
・上下をひっくり返すことで左右吊元に対応しています。

※( )内は、参考寸法。

TSF-106U

サイドミドルキャビネット

器具明細

品番	品名	数
TSF-106U	サイドミドルキャビネット	1

※ 補強木ねじ込み深さ30mm以上。
※ 事前に施工説明書・設計用図面集・総合カタログ・商品情報サイト「ビズリク」などで補強詳細内容をご確認ください。

縮尺	製図	内山	検図	山本	備考	
1:15	図番	XA-TSF106-0003A				
日付						
2013.02.01	株式会社 LIXIL					