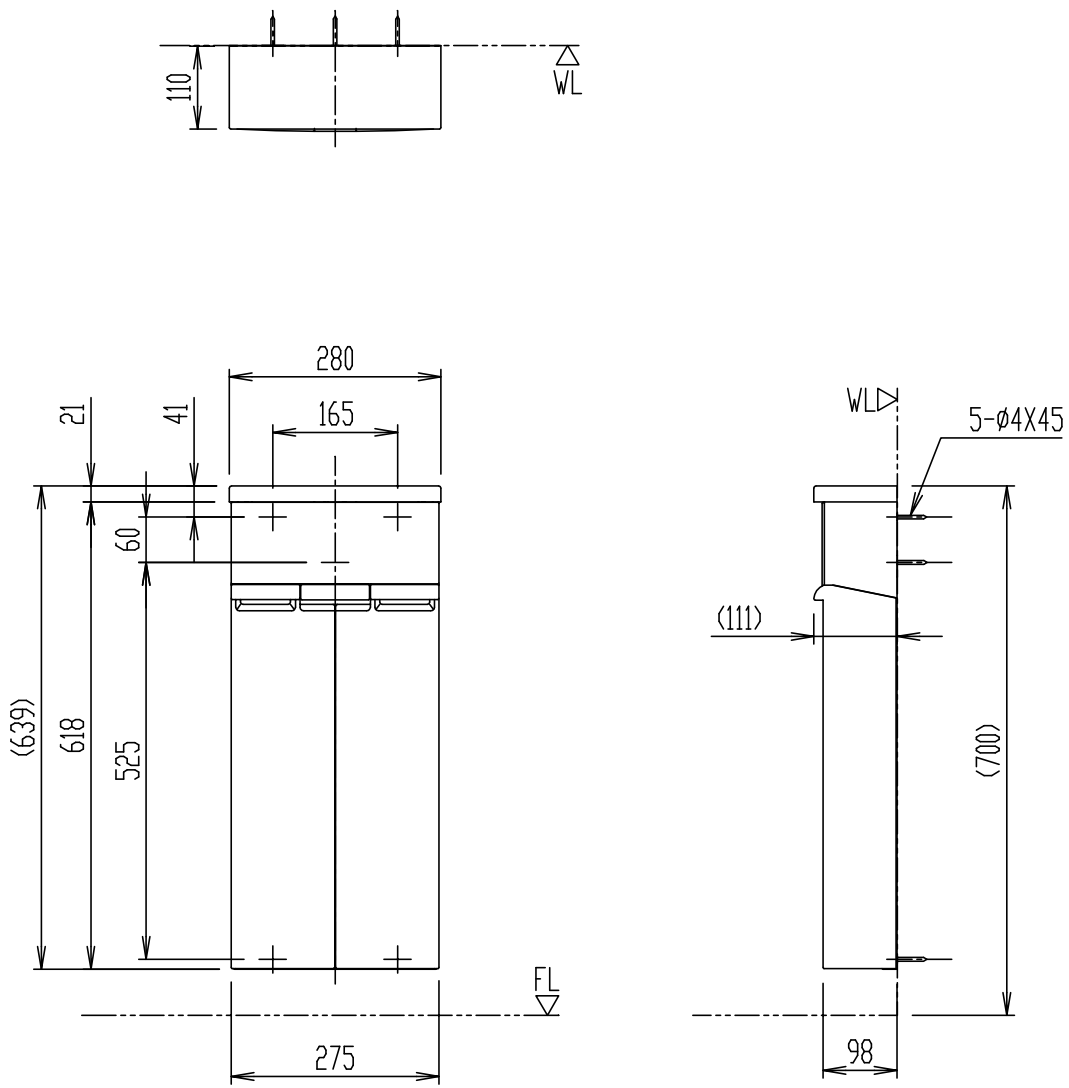

＊（　）内は、参考寸法。

TSF-100EU

棚付収納棚

器具明細

品　番	品　名	数
TSF-100EU	棚付収納棚	1

＊ 補強木ねじ込み深さ30mm以上。
＊ 事前に施工説明書・設計用図面集・総合カタログ・商品情報サイト「ビズリク」などで補強詳細内容をご確認ください。

縮　尺	製図	石川	検図	桑山	備考	
1:10	図番	XA-TSF100-0004C				
日　付						
2023.09.11	株式会社 LIXIL					