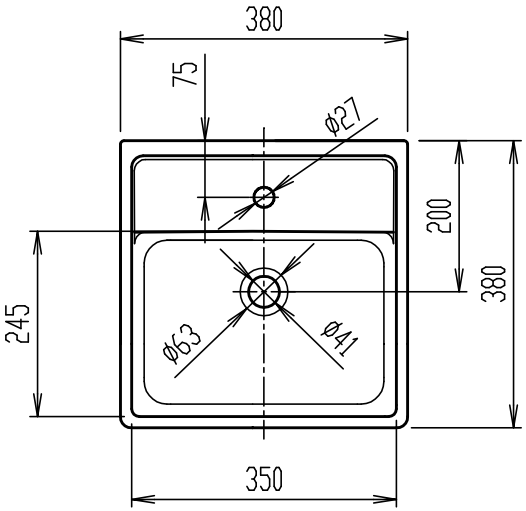

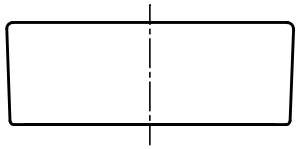

＊ 陶器寸法許容差はJIS A5207に準ずる。

S-531ANC

コンパクトシンク

器具明細

品番	品名	数
S-531ANC	流し	1

縮尺	製図	浦野	検図	山本	備考	
1:10	図番	XT-S531-0002B				
日付						
2013.04.13	株式会社 LIXIL					