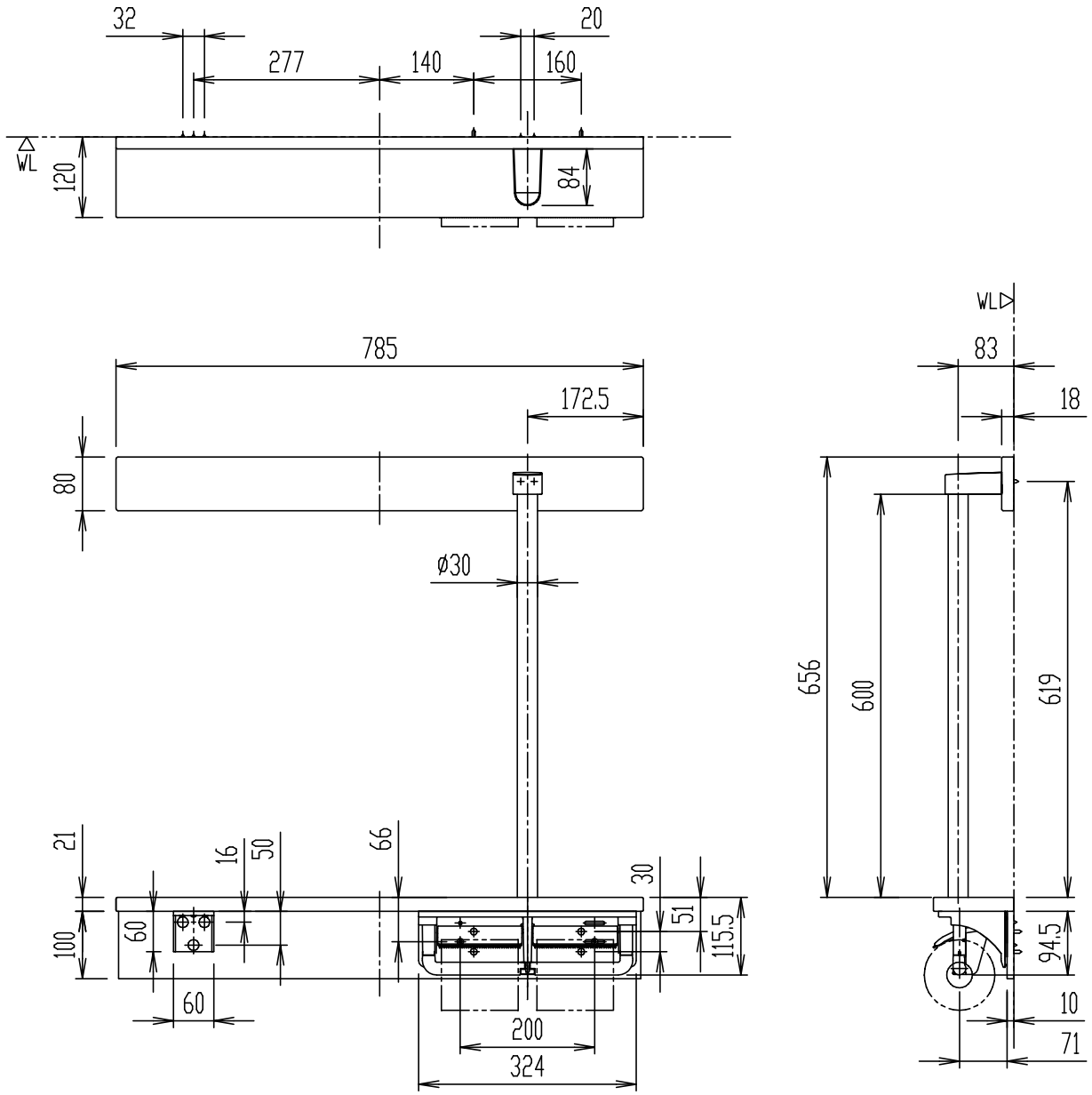

NKF-6WU2R

後付棚手すり

器具明細

品番	品名	数
NKF-6WU2R	後付棚手すり	1

＊ 木ネジ12本、プラスチックアンカー4個同梱。
＊ 取付面に段差がないこと。間柱が木製であること。
＊ 壁裏に間柱が500mm以下のピッチで入っていること。
＊ 施工に関する詳細を、必ず施工説明書にてご確認ください。

縮尺	製図	宮本	検図	山本	備考	
1:10	図番	XA-NKF6-0007A				
日付						
2014.02.07	株式会社 LIXIL					