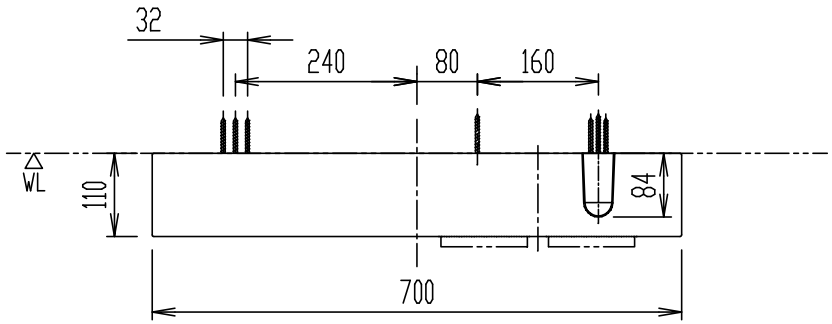

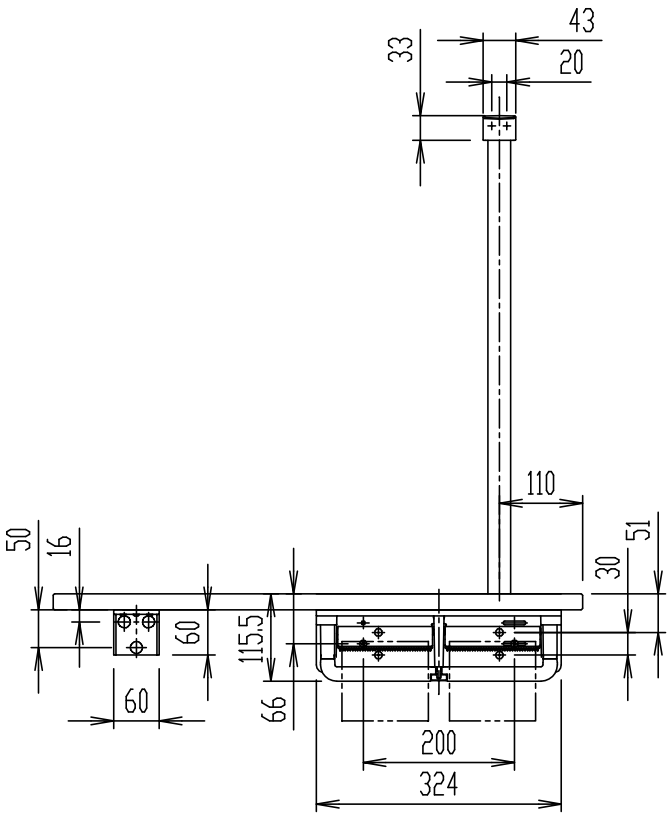

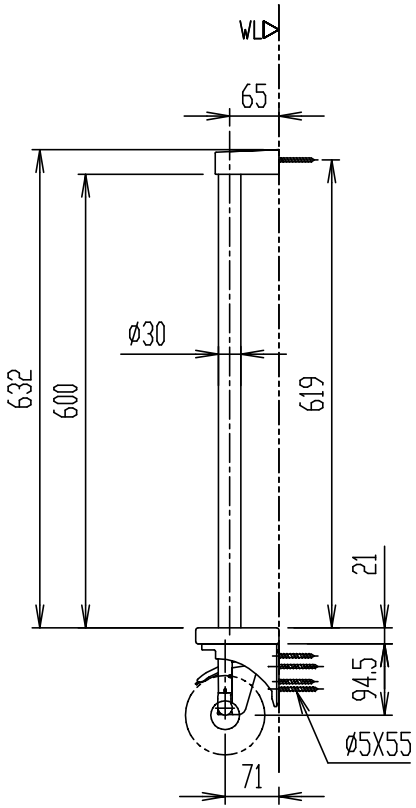

NKF-3WU2

棚手すり

器具明細

品　　番	品　　名	数
NKF-3WU2	棚手すり	1

＊ L・R共用品。
＊ 補強木ねじ込み深さ30mm以上。
＊ 施工に関する詳細を、必ず施工説明書にてご確認ください。

縮　尺	製図	宮本	検図	山本	備考	
1:10	図番	XA-NKF3-0040A				
日　付						
2014.02.01	株式会社 LIXIL					