■注意■

交換や手配できない品番も含まれます。

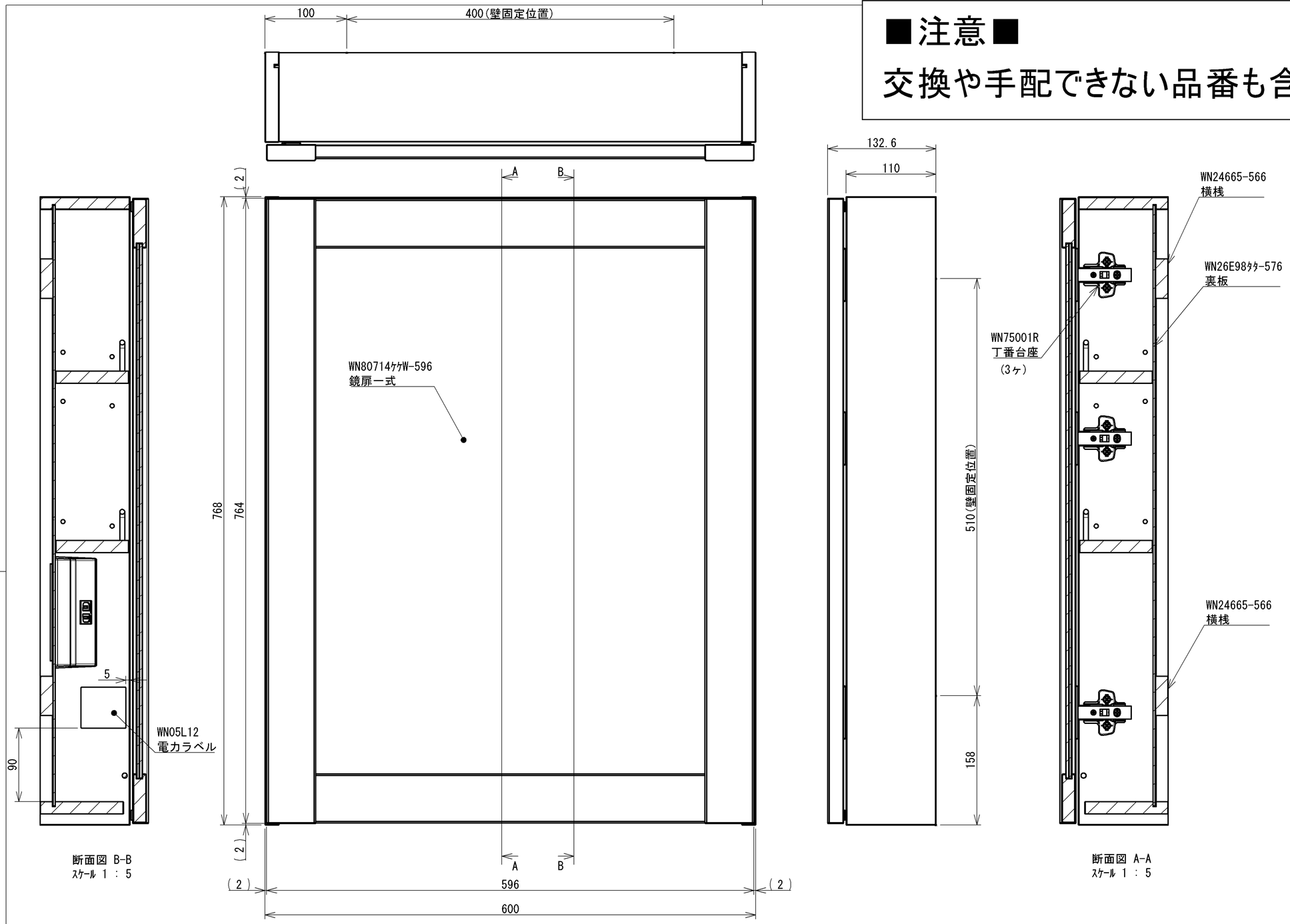

断面図 B-B
ｽｹｰﾙ 1 : 5

断面図 A-A
ｽｹｰﾙ 1 : 5

カラー表	
コード(ﾊ)	カラー
5	ラフペールウッド
6	ラフスモークウッド
7	ラフビターウッド

TOTO LTD. KITAKYUSYU,JAPAN				UNITS mm	TITLE 収納付き一面鏡
DR.BY	DS.BY	CH.BY	AP.BY	SCALE 1:5	DRAWING NO. CMZB060G4MGG1ﾊ
COMMENTS				DATE	( ) REV / PAGE 1/2

A3

■注意■

交換や手配できない品番も含まれます。

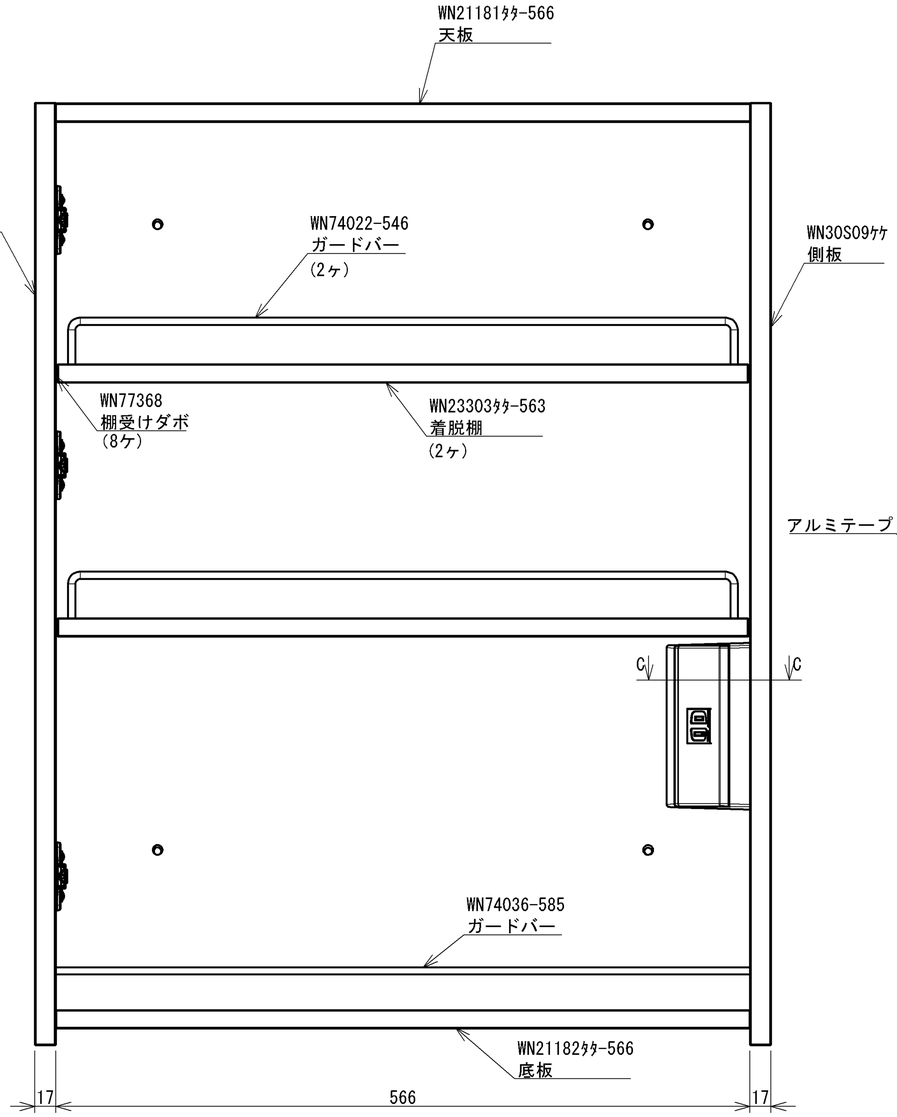

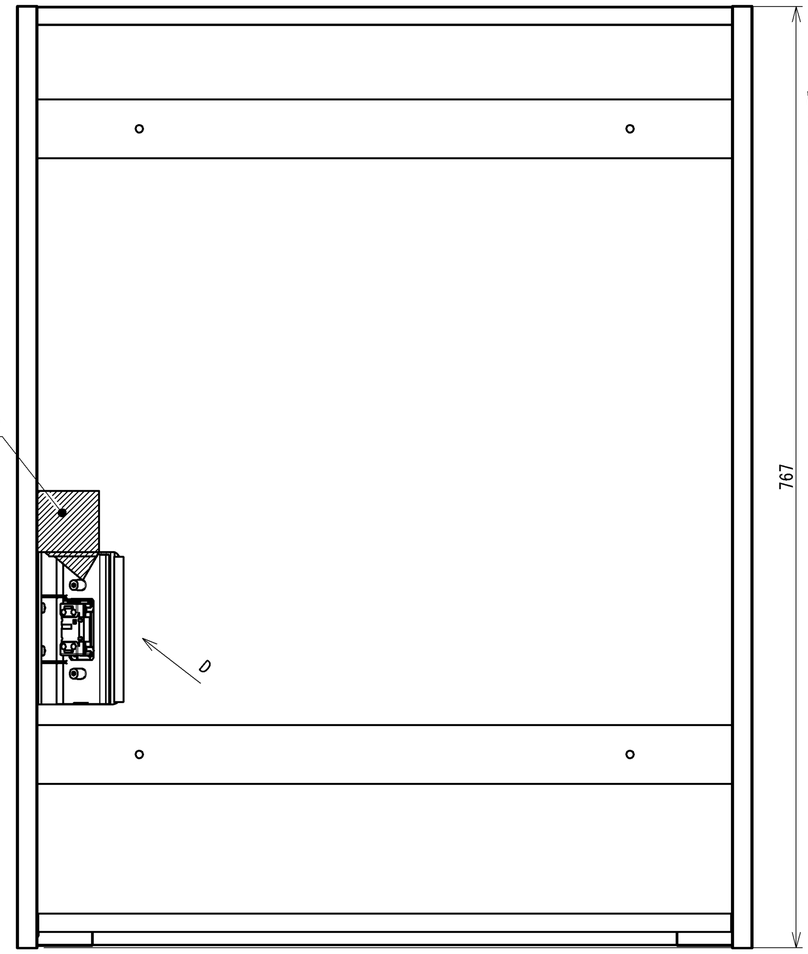

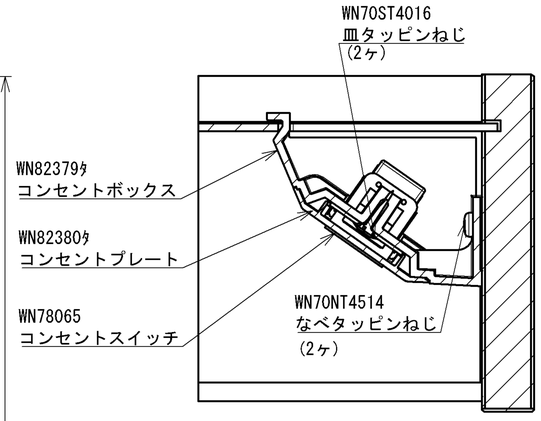

断面図 C-C
ｽｹｰﾙ 1 : 2
コンセントボックス固定要領

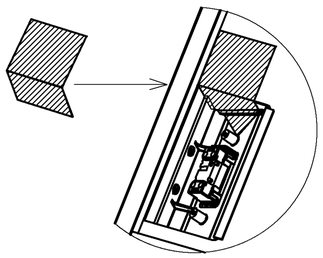

カラー表	
コード(ﾊ)	カラー
5	ラフペールウッド
6	ラフスモークウッド
7	ラフビターウッド

TOTO LTD. KITAKYUSYU,JAPAN				UNITS mm	TITLE 収納付き一面鏡
DR.BY	DS.BY	CH.BY	AP.BY	SCALE 1:10	DRAWING NO. CMZB060G4MGG1ﾊ
COMMENTS				DATE	( ) REV / PAGE 2/2

A3