■注意■

交換や手配できない品番も含まれます。

扉カラー表	
コード(ハ)	カラー
5	ラフペールウッド
6	ラフスモークウッド
7	ラフビターウッド

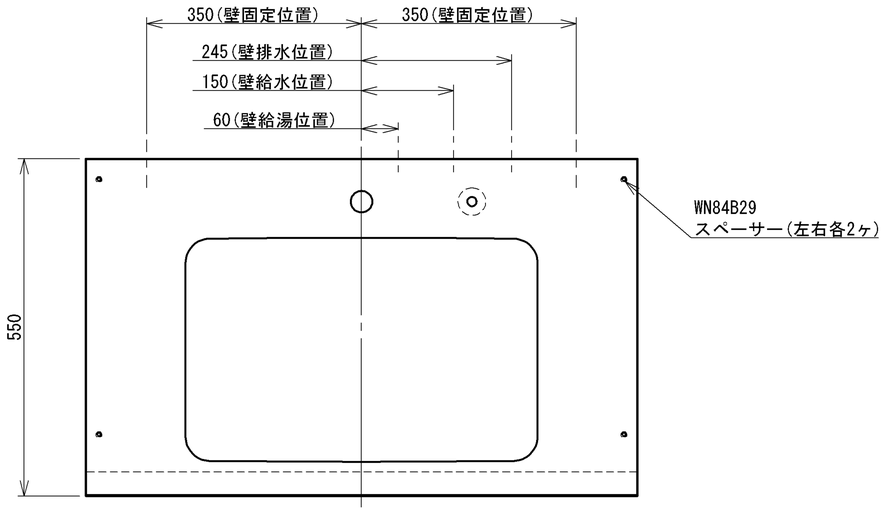

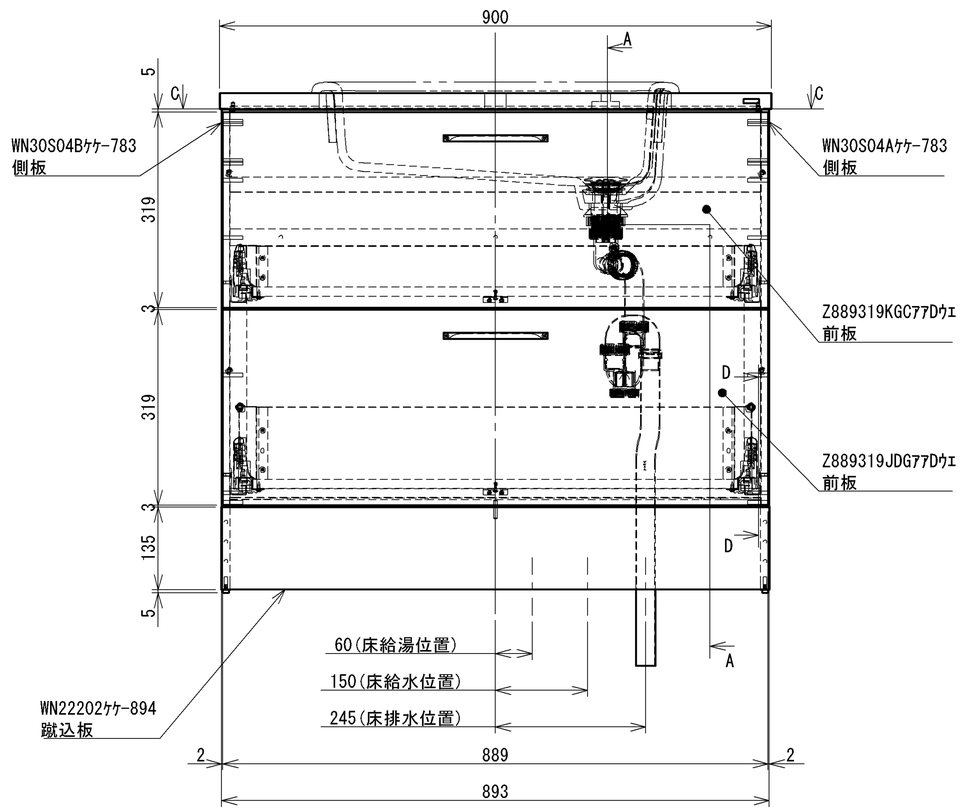

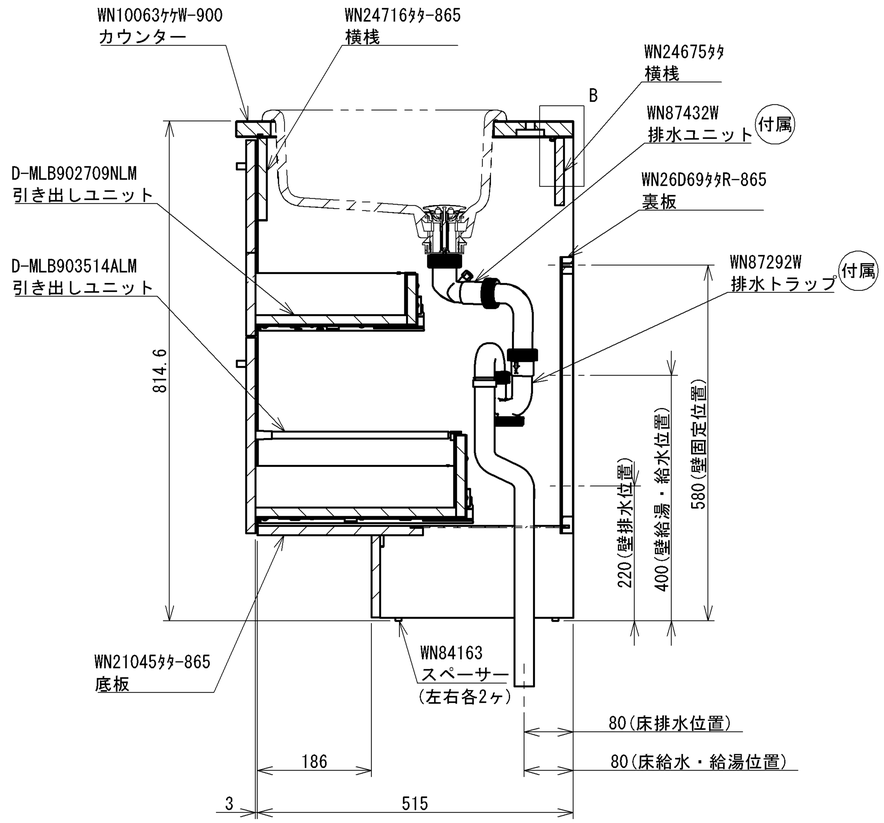

断面図 A-A

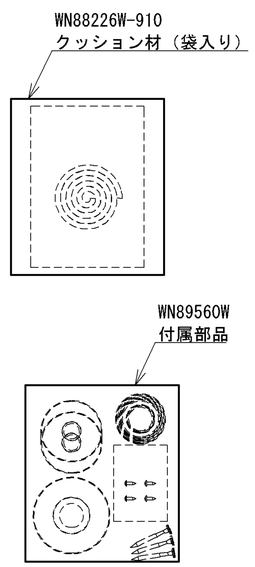

付属品

TOTO LTD. KITAKYUSYU,JAPAN			UNITS mm	TITLE 洗面化粧台
DR.BY	DS.BY	CH.BY	AP.BY	SCALE 1:10
COMMENTS			DATE	DRAWING NO. CDZB090BCGBZ1ハ
				( ) REV / PAGE 1/2

A3

■注意■

交換や手配できない品番も含まれます。

扉カラー表	
コード(ハ)	カラー
5	ラフペールウッド
6	ラフスモークウッド
7	ラフビターウッド

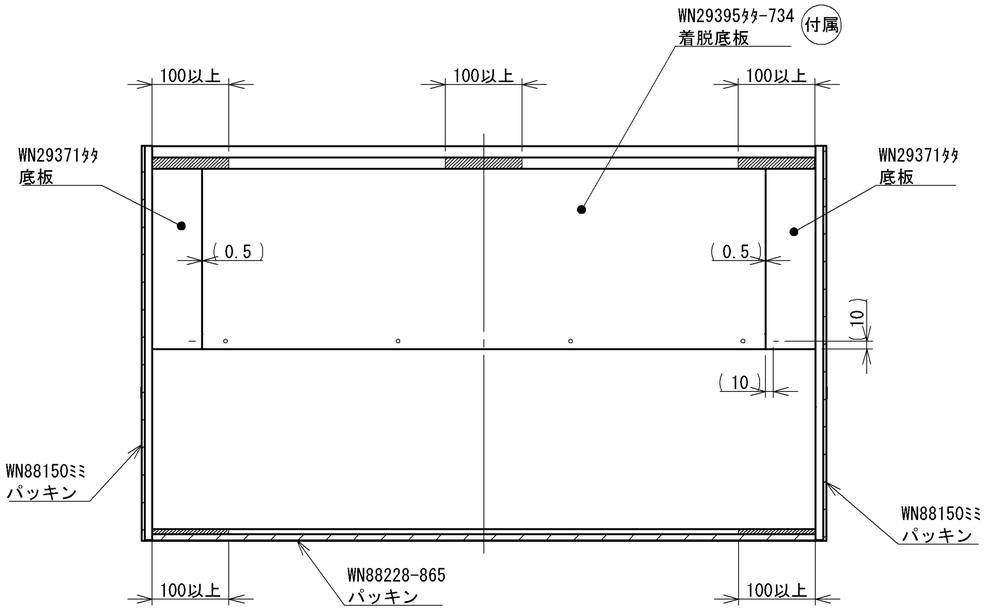

断面図 C-C
底板取付け
カウンター取付け前作業

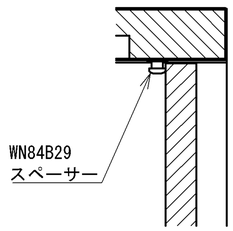

詳細図 B
ｽｹｰﾙ 1 : 3
カウンター位置決め

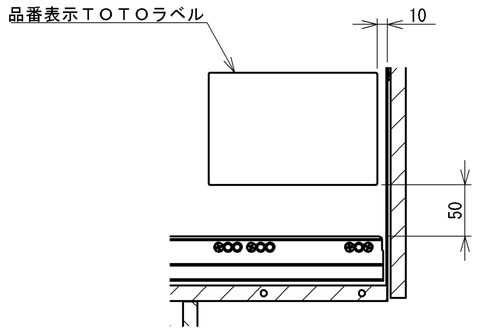

断面図 D-D
ｽｹｰﾙ 1 : 6
品番表示TOTOラベル貼付け

TOTO LTD. KITAKYUSYU,JAPAN				UNITS mm	TITLE 洗面化粧台
DR.BY	DS.BY	CH.BY	AP.BY	SCALE 1:8	DRAWING NO. CDZB090BCGBZ1ハ
COMMENTS				DATE	( ) REV / PAGE 2/2

A3