材質		
棚	紙切板	紙巻器本体
ステンレス (塗装)	ステンレス (塗装)	亜鉛ダイキャスト (塗装)

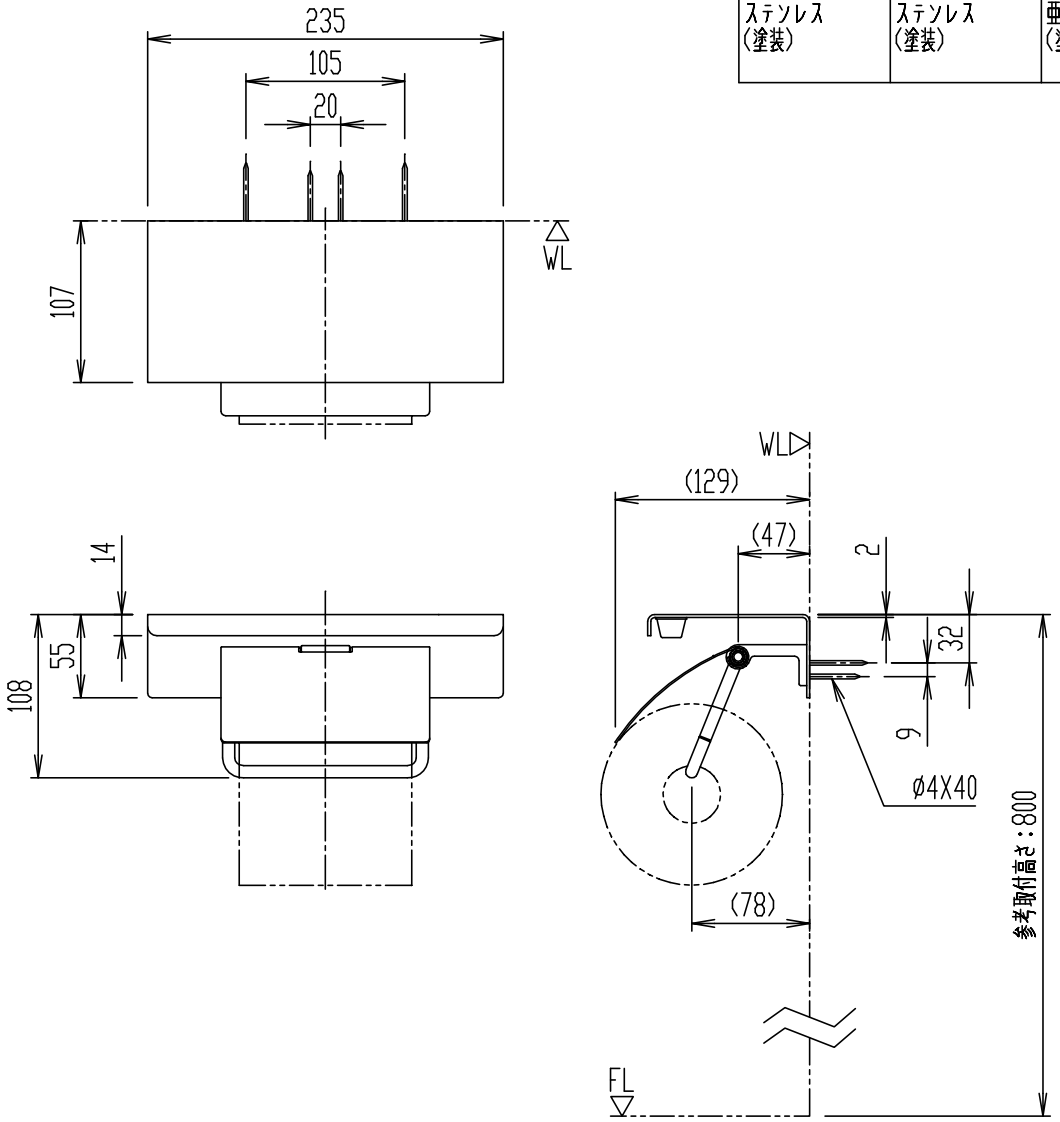

FKF-AE34W

棚付紙巻器

器具明細

品　番	品　名	数
FKF-AE34W	棚付紙巻器	1

＊ ねじ込み深さが30mm以上になるように取付木(補強木)を設けてください。
＊ 湿式壁に取付ける場合は、AY-1(1P)とAY-21(1P)を別途手配してください。
＊ 紙巻器の取付位置は、紙巻器の固定部中心が便器先端から前方100mm、床から棚高さ800mmを目安に現場の状況に応じて取付けてください。
＊ ペーパー取替えのため、向かって右側に125mmの空間が必要です。
＊ ペーパー巾118mm以下、外形120mm以下のペーパーをご使用ください。

＊( )内は、参考寸法。
＊ 体と棚がぶつかってケガをしないように、本商品を取付ける壁から便器中心が380mm以上となるよう間口を確保してください。

縮　尺	製図	石川	検図	磯崎	備考	
1:5	図番	XA-FKF32-0029A				
日　付						
2023.06.07	株式会社 LIXIL					