カラー	材質	
	リング	ブラケット
NHL（ニッケル） GHL（ゴールド） CHL（カッパー）	真ちゅう （ヘアライン）	亜鉛ダイキャスト （ヘアライン）
MBK（マットブラック）	真ちゅう （塗装）	亜鉛ダイキャスト （塗装）

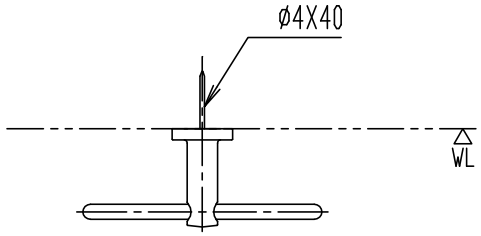

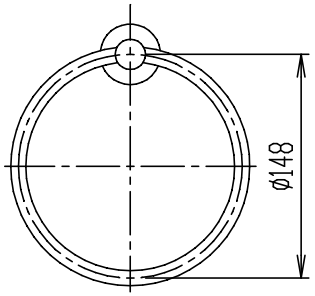

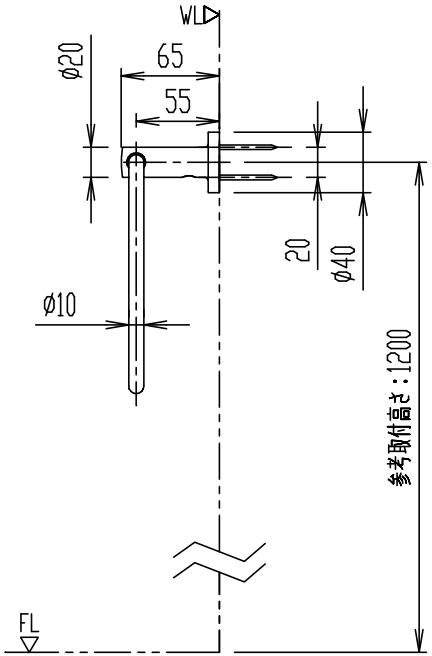

FKF-AC70

タオルリング

器具明細

品番	品名	数
FKF-AC70	タオルリング	1

＊ ねじ込み深さが20mm以上になるように取付木(補強木)を設けてください。
＊ 湿式壁に取付ける場合は、AY-21(1P)を別途手配してください。
＊ 参考取付高さを目安に現場に応じて取付けてください。

縮尺	製図	桑山	検図	磯崎	備考	
1:5	図番	XA-FKF70-0013A				
日付						
2019.04.10	株式会社 LIXIL					