カラー	材質	
	リング	ブラケット
NHL（ニッケル） GHL（ゴールド） CHL（カッパー）	真ちゅう （ヘアライン）	亜鉛ダイキャスト （ヘアライン）
MBK（マットブラック）	真ちゅう （塗装）	亜鉛ダイキャスト （塗装）

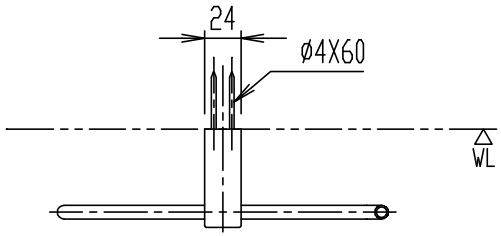

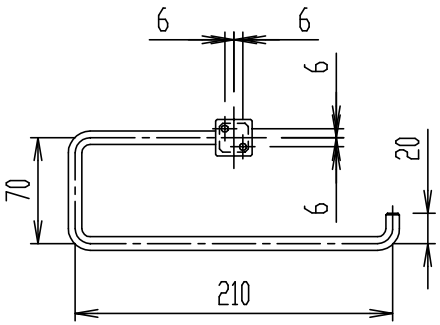

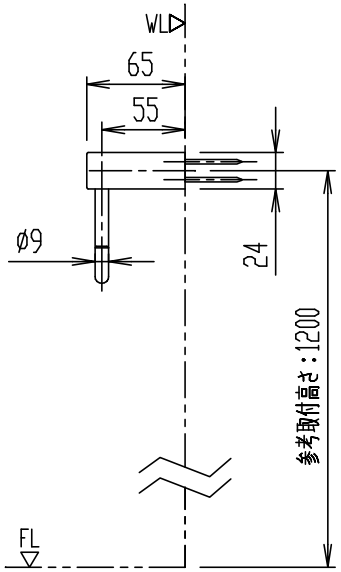

FKF-AB70

タオルリング

器具明細

品番	品名	数
FKF-AB70	タオルリング	1

※ ねじ込み深さが20mm以上になるように取付木(補強木)を設けてください。
※ 湿式壁に取付ける場合は、AY-22を別途手配してください。
※ 参考取付高さを目安に現場に応じて取付けてください。

縮尺	製図	桑山	検図	磯崎	備考	
1:5	図番	XA-FKF70-0012A				
日付						
2019.04.03	株式会社 LIXIL					