カラー	材質	
	紙切板	本体
NHL（ニッケル） GHL（ゴールド） CHL（カッパー）	ステンレス （ヘアライン）	亜鉛ダイキャスト （ヘアライン）
MBK（マットブラック）	ステンレス （塗装）	亜鉛ダイキャスト （塗装）

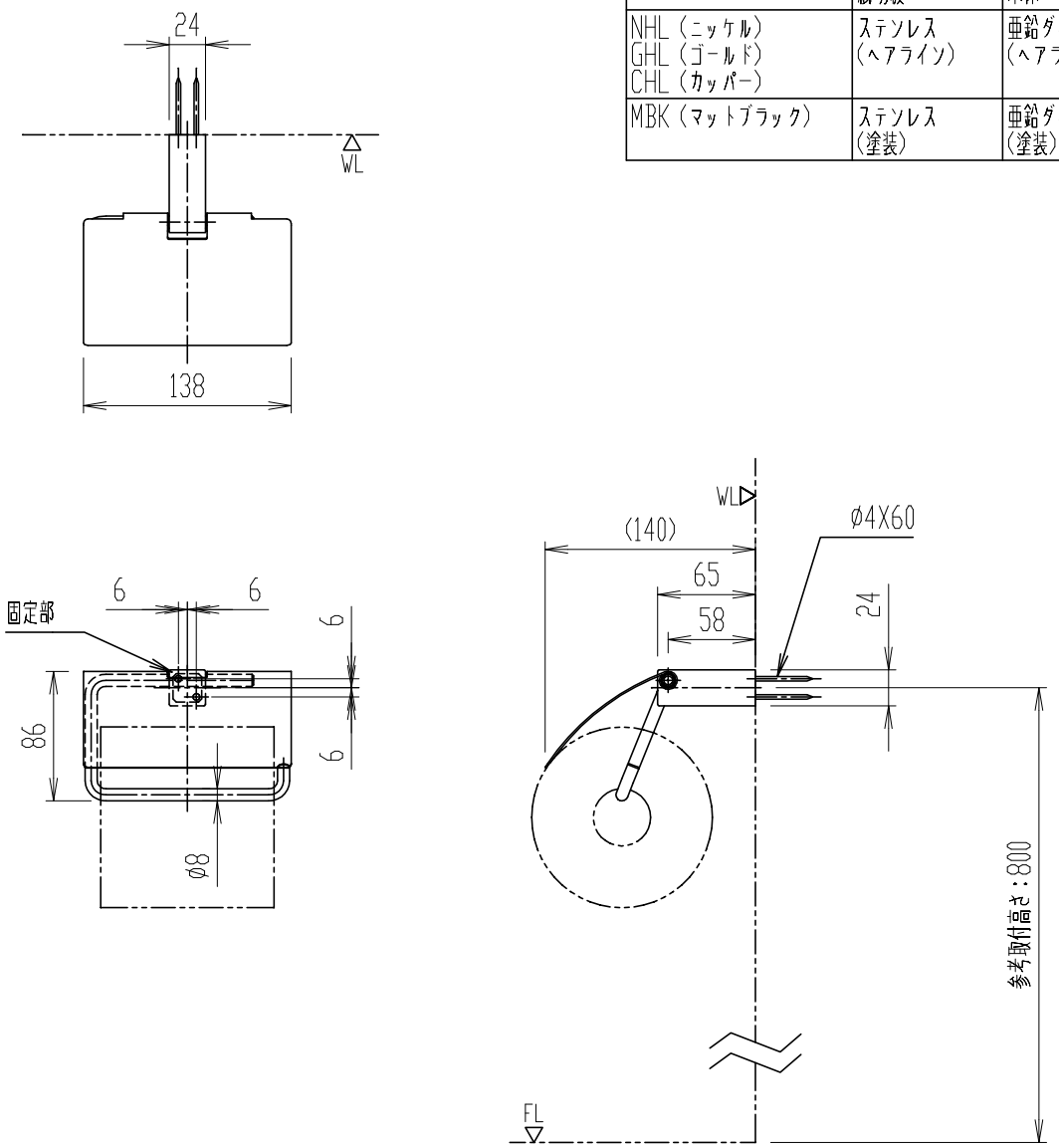

＊（　）内は、参考寸法。

FKF-AB32

紙巻器

器具明細

品　番	品　名	数
FKF-AB32	紙巻器	1

＊ ねじ込み深さが20mm以上になるように取付木(補強木)を設けてください。
＊ 湿式壁に取付ける場合は、AY-22を別途手配してください。
＊ 紙巻器の取付位置は、紙巻器の固定部中心が便器先端から前方60mm、床から高さ800mmを目安に現場の状況に応じて取付けてください。
＊ ペーパー取替えのため、右側に125mmの空間が必要です。
＊ ペーパー巾118mm以下、外形120mm以下のペーパーをご使用ください。

縮　尺	製図	桑山	検図	磯崎	備考	
1:5	図番	XA-FKF32-0025B				
日　付						
2020.01.31	株式会社 LIXIL					