材質	
紙切板	本体
ステンレス	亜鉛ダイキャスト (Ni-Crめっき)

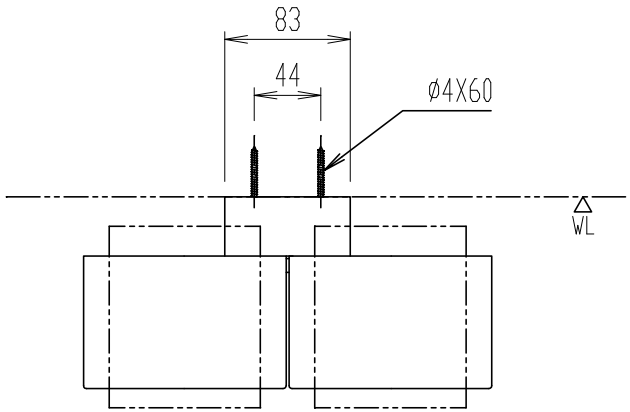

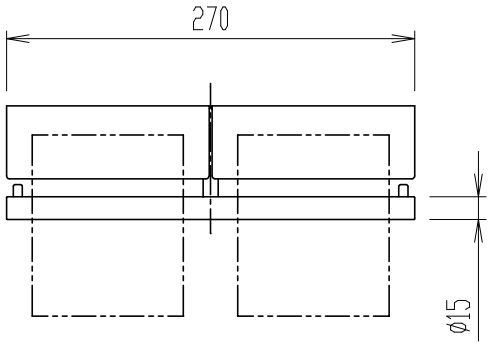

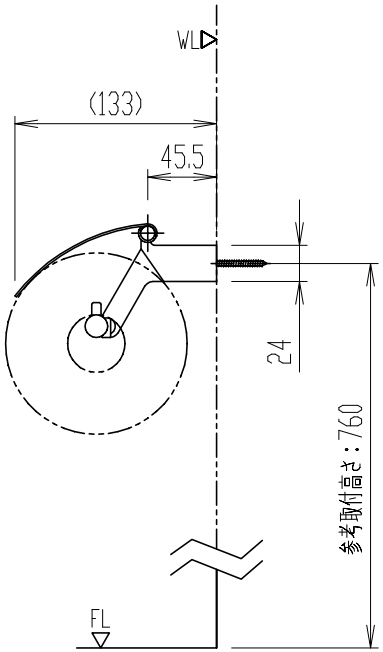

＊（　）内は、参考寸法。

FKF-60F

2連紙巻器

器具明細

品番	品名	数
FKF-60F	2連紙巻器	1

＊ ねじ込み深さが20mm以上になるように取付木(補強木)を設けて下さい。
＊ 湿式壁に取付ける場合は、AY-21(1P)を別途手配してください。
＊ 紙巻器の取付位置は、紙巻器中心が便器先端から前方60mm、
床から高さ760mmを目安に現場の状況に応じて取付けてください。
＊ プラスチックアンカーで施工しないで下さい。＊ 浴室設置不可です。
＊ ペーパー取替えのため、左右にそれぞれ125mmの空間が必要です。
＊ ペーパー巾118mm以下、外形120mm以下のペーパーをご使用ください。

縮尺	製図	桑山	検図	磯崎	備考	
1:5	図番	XA-FKF60-0001E				
日付						
2020.01.31	株式会社 LIXIL					