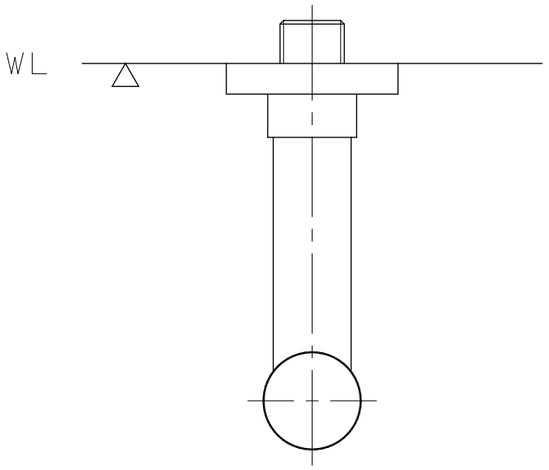

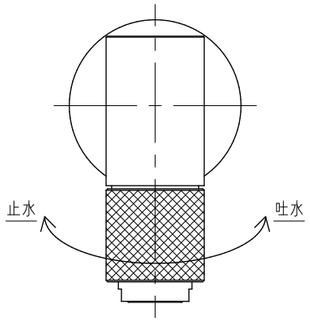

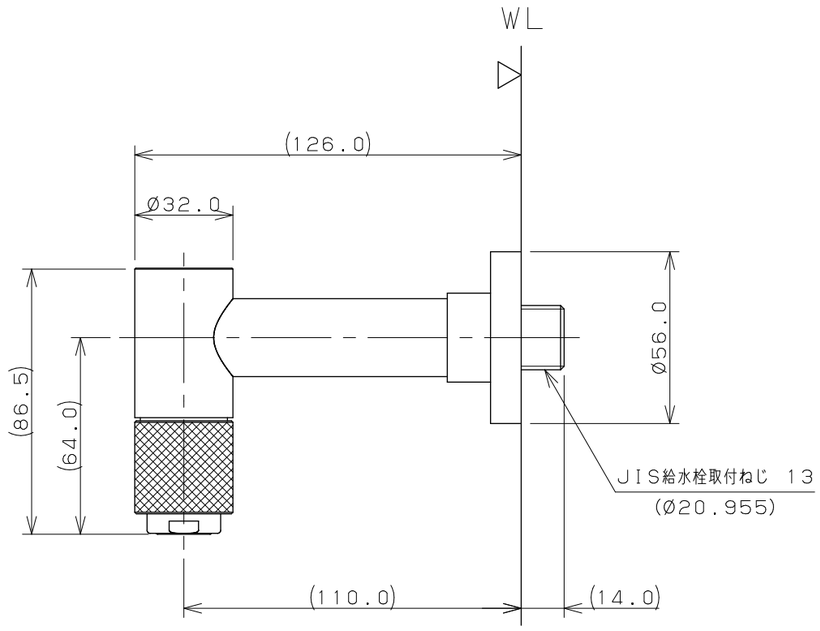

※1　（　）内寸法は参考寸法である。
※2　WLからの水栓寸法は水栓本体のねじ込み幅により変化する。

	単位mm	尺度	1/2	製図	検図	承認	品番	703-700
KAKUDAI				和田	寒川	祝	品名	横水栓
				2023年10月06日 作成				

A3