品番	色名
701-151-CH	クローム
701-151-AG	アンティークゴールド
701-151-BR	カッパーブラウン

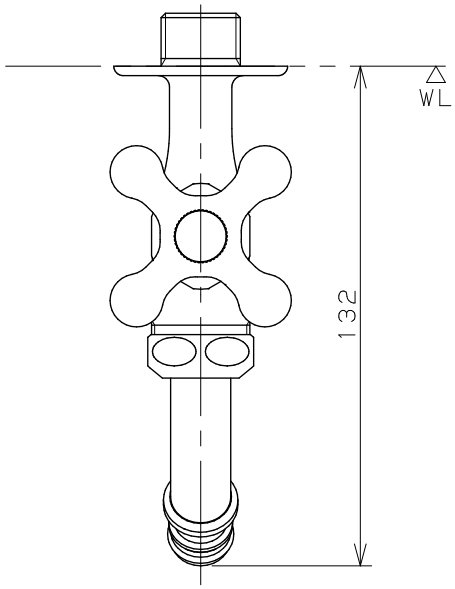

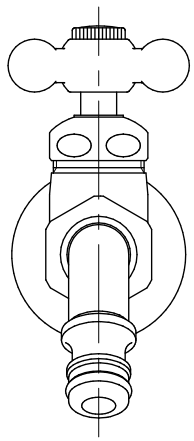

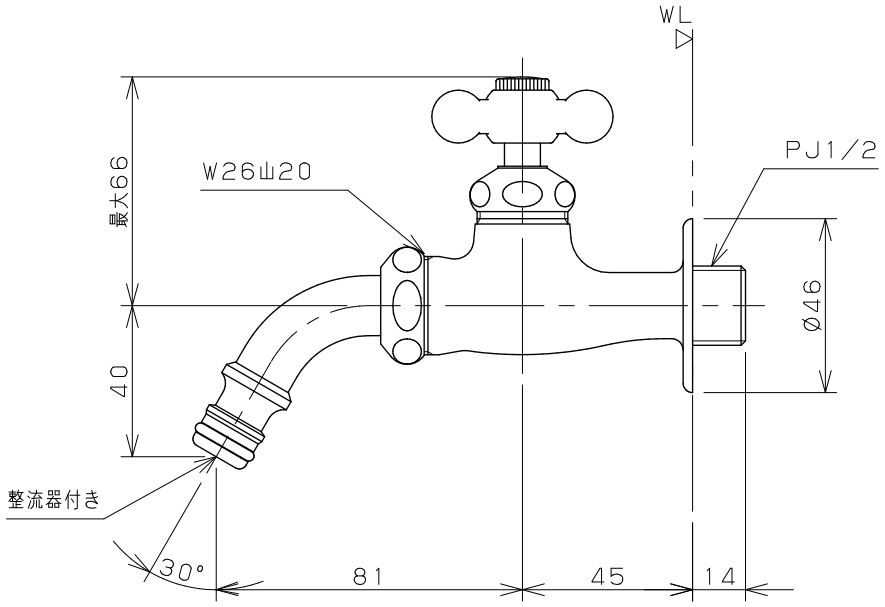

備考
＊固定コマ仕様（一般地・寒冷地共用）
＊吐水口には他社製の散水接手は接続しないでください。

単位	尺度	製図	検図	承認	品番
mm	1：2	松浦	寒川	岡村	図中表に記載

	日付	品名
KAKUDAI	2025.05.07	万能ホーム水栓

A4