品番	色名
701-021B-CH	クローム
701-021B-AG	アンティークゴールド
701-021B-BR	カッパーブラウン

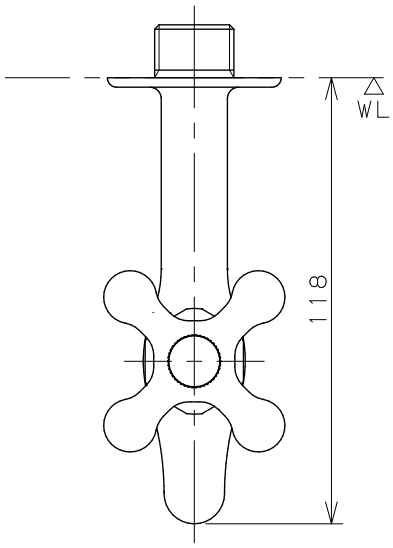

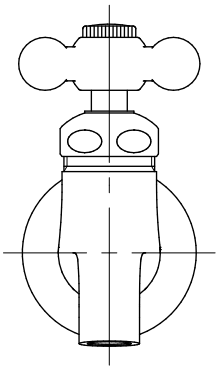

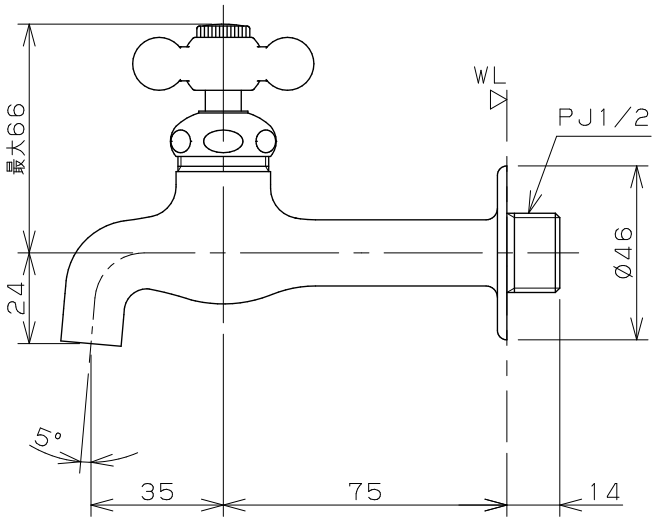

備考
＊ＪＩＳ適合品
＊節水固定コマ仕様（一般地、寒冷地共用）

単位	尺度	製図	検図	承認	品番
mm	1：2	和田	寒川	岡村	図中表に記載

	日付	品名
KAKUDAI	2025.01.29	横水栓（ロング）

A4