品番	色
624-305-1200	シルバー
624-306-1200	ホワイト
624-307-1200	ブラック
624-308-1200	ブラウン

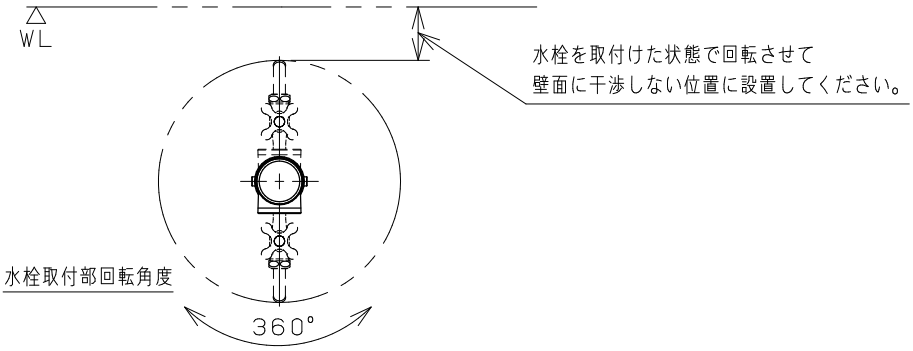

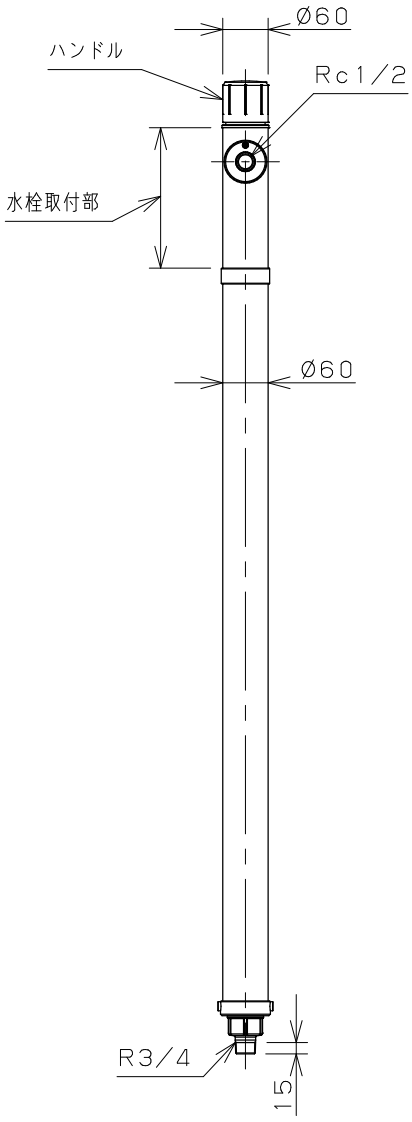

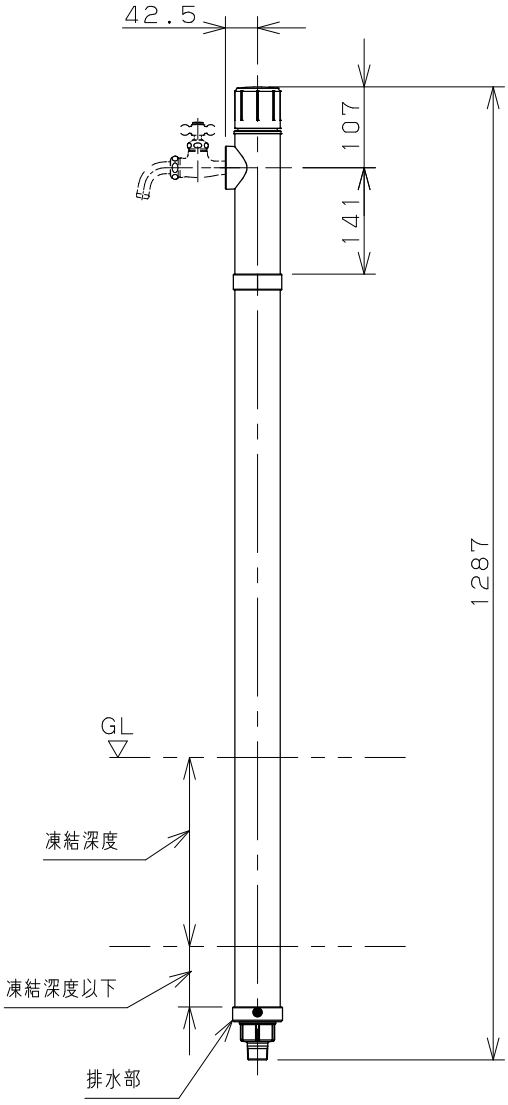

部品名	材料名
水栓柱本体	アルミニウム
水栓柱内金具	青銅
水栓柱内給水管	ステンレス（SUS304）

備考
＊排水部が凍結深度以下になるように設置してください。
＊一次側配管との接続は必ず接着してください。
＊ハンドルを操作して水栓柱内の水を地中に排水することで、水栓柱内の凍結を防止できます。

単位	尺度	製図	検図	承認	品番
mm	1：10	堀	寒川	岡村	図中表に記載

	日付	品名
KAKUDAI	2025.12.25	不凍水栓柱

A4