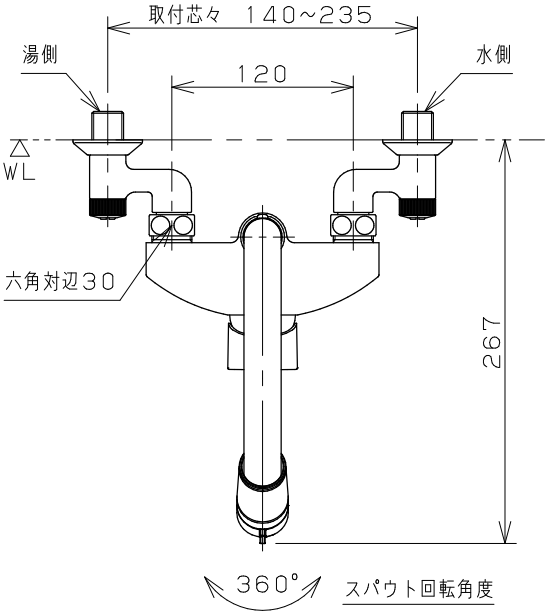

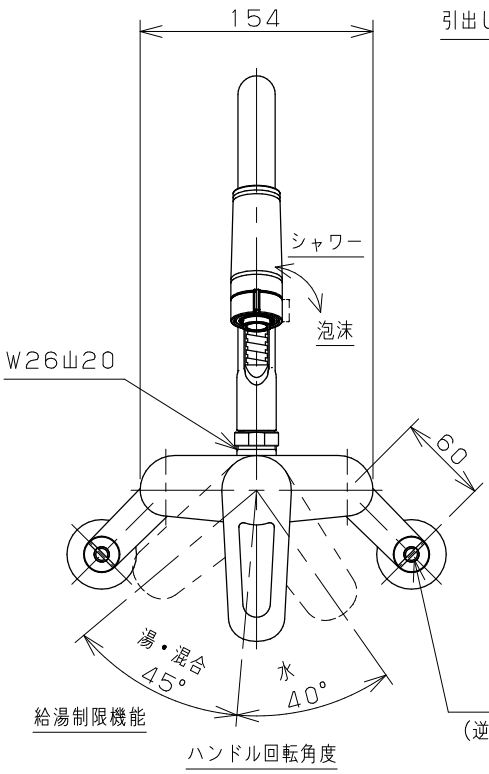

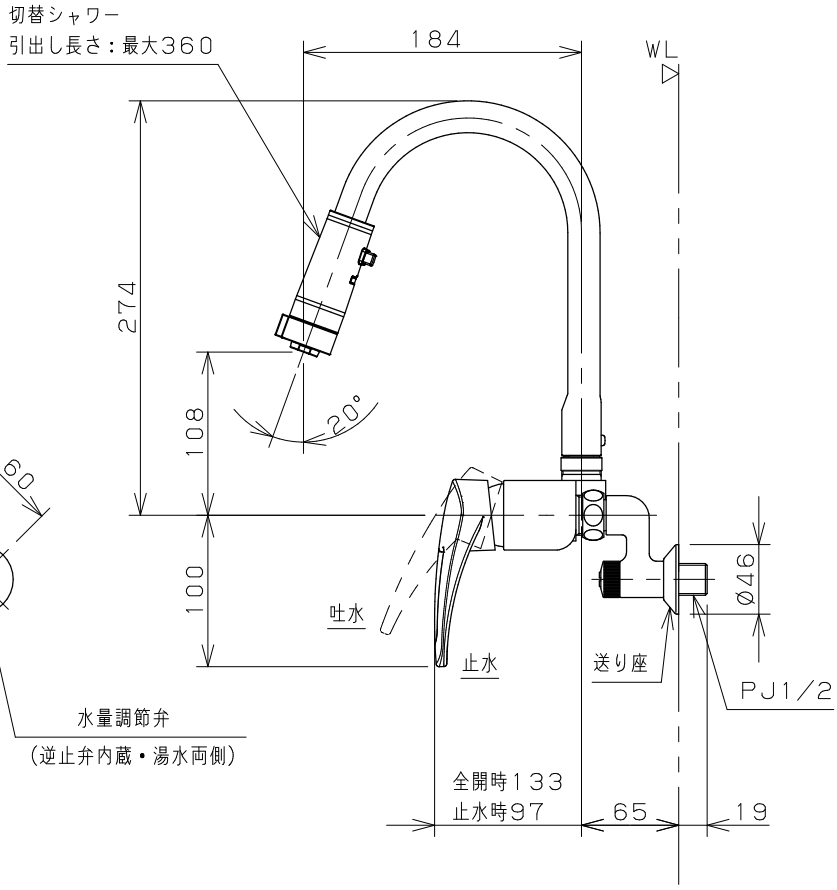

備考
＊JIS適合品

	単位	尺度	製図	検図	承認	品番
	mm	1：5	堀	寒川	岡村	192-031-CH
KAKUDAI			日付 2025.08.27			品名 シングルレバー混合栓（シャワーつき）

A4