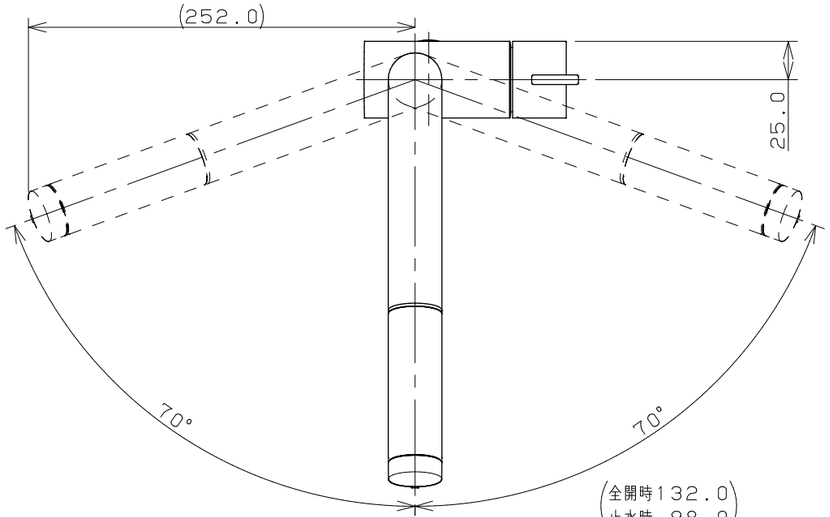

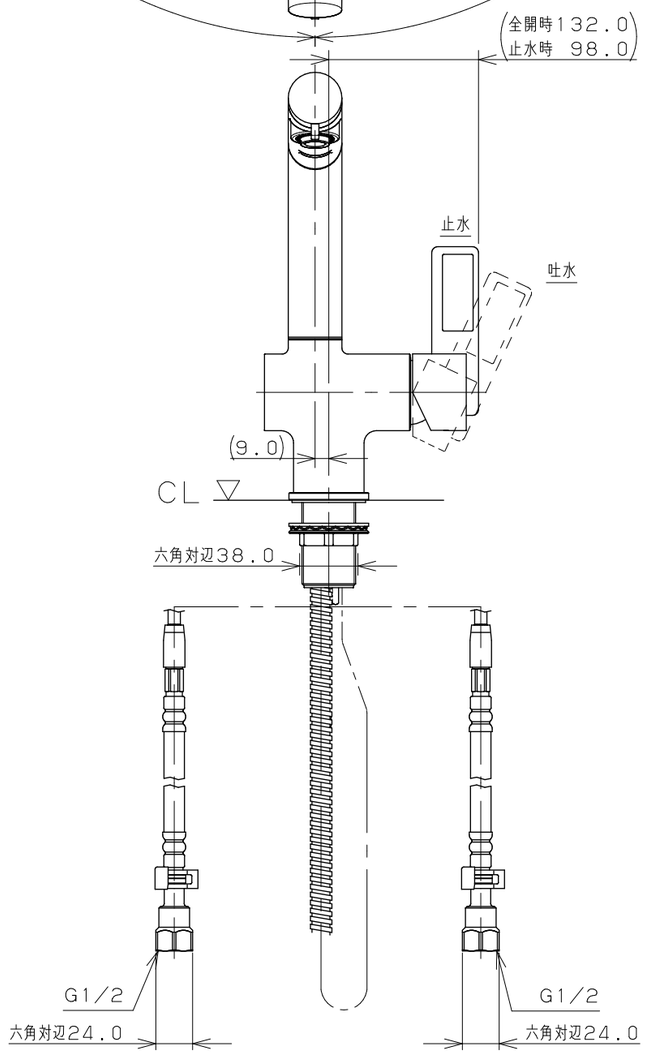

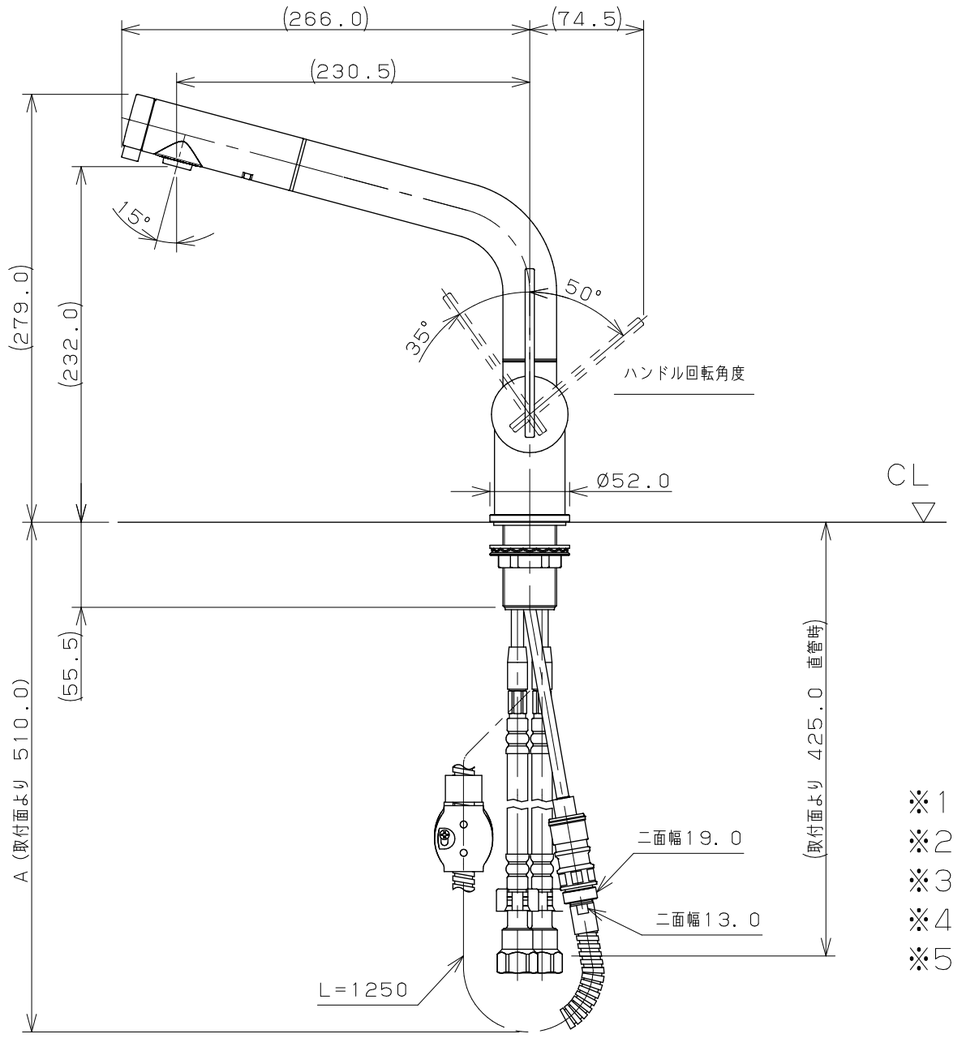

※1 （ ）内寸法は参考寸法である。
※2 ブレードホースは曲げ半径39mm以上を確保すること。
※3 銅管部分は無理に屈曲させないこと。
※4 水受容器を必ず設置すること。（弊社製品4345）
※5 水受容器と止水栓の設置の際は、ホースの可動範囲（寸法A）に注意すること。

	単位mm	尺度 1/4	製図	検図	承認	品番 118-051-GB
KAKUDAI			松浦	寒川	岡村	品名 シングルレバー引出し混合栓（シャンパンゴールド）
			2025年02月05日 作成			

A3